EMATER-ES

VINCULADA À SECRETARIA DE ESTADO DA AGRICULTURA

CERCA de arame liso

a solução econômica

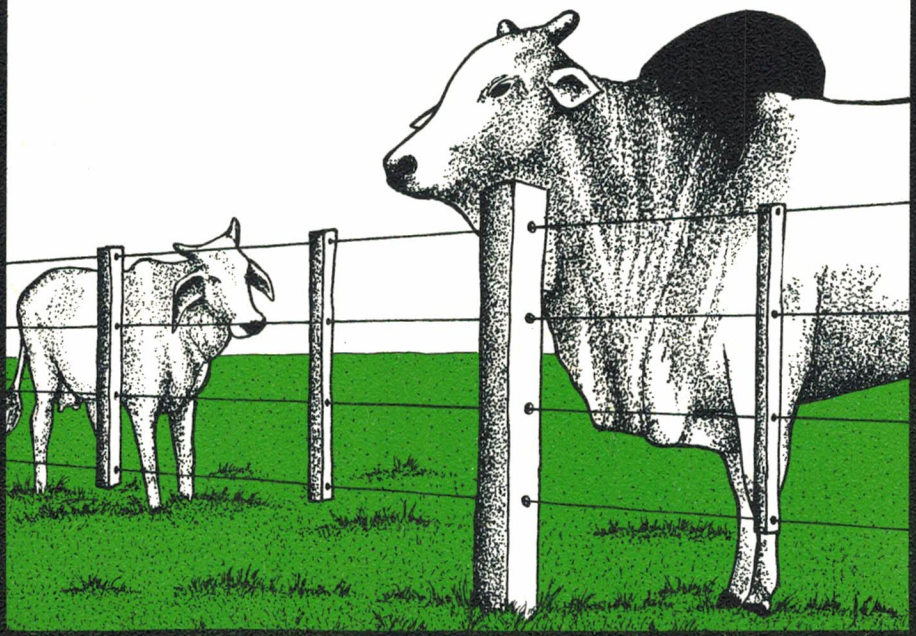

A subdivisão dos pastos permite um sistema de pastejo rotacionado, aumentando em conseqüência a capacidade de suporte e a melhor utilização das pastagens. Em outras palavras: uma área de pasto quando dividida e bem manejada permite a permanência de um maior número de animais. As cercas de arame farpado, largamente usadas em nosso meio, têm um custo elevado em razão do excessivo gasto com madeira. As cercas de arame liso com balancins são bem mais econômicas, sendo pois as indicadas na divisão de pastagens.

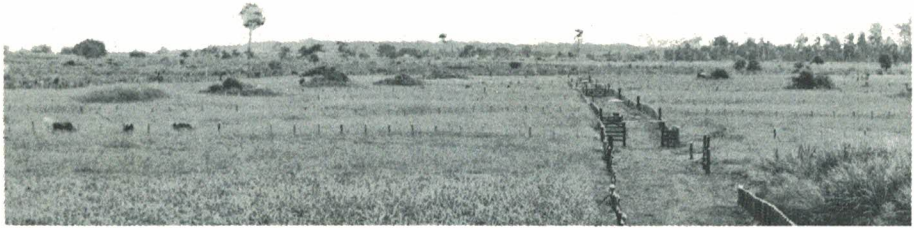

CERCA DE ARAME LISO COM BALANCINS

Neste tipo de cercas são usados esticadores (palanques), estacas e balancins de madeira, e arame de aço galvanizado, de grande duração.

Para que a cerca funcione bem, os fios devem se manter esticados, o que se consegue através de catracas.

Esticadores ou Palanques

Sua função é de manter os fios de arame esticados, suportando a tração longitudinal ("peso") exercida pela cerca.

As dimensões de um esticador são: comprimento - 2,30m, diâmetro de 15 cm e devem ser enterrados no solo 90 cm.

Um esticador sozinho suporta a tração longitudinal exercida por um lance de 50 metros de cerca. Para aumentar a resistência do esticador, pode-se utilizar "travesseiros" e "escoras", conforme desenhos nº 1 e nº 2 a seguir:

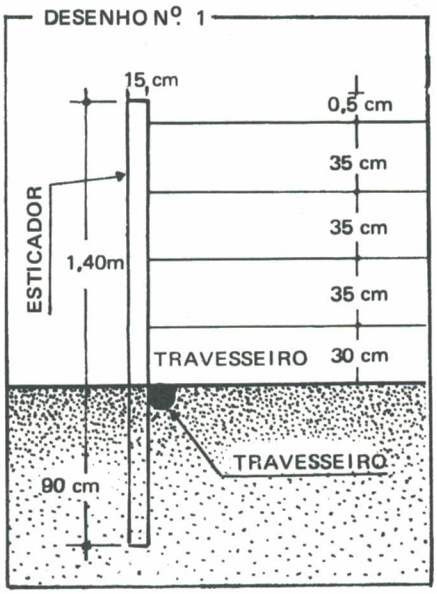

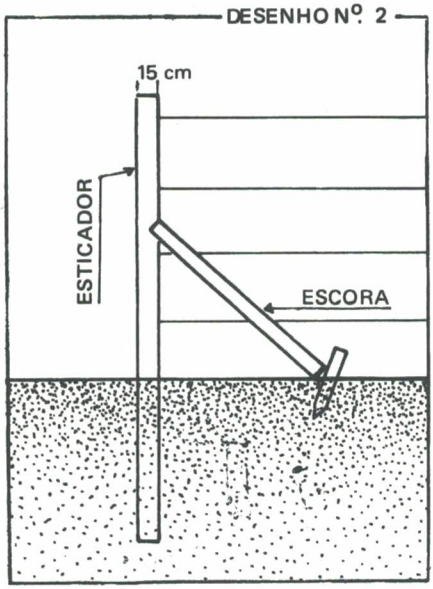

Para lances maiores de cerca, de aproximadamente 200 metros, a resistência dos esticadores deve ser aumentada, seja utilizando a "ancoragem", ou as "fêmeas".

Ancoragem

No caso da ancoragem, o esticador nas mesmas dimensões apresentadas nos desenhos anteriores, tem sua resistência aumentada ao ser amarrado com arame a um morto (toco, pedra ou lasca de madeira) enterrado a uma profundidade de meio metro e afastado do pé do esticador 1 metro e meio. (Desenho nº 3).

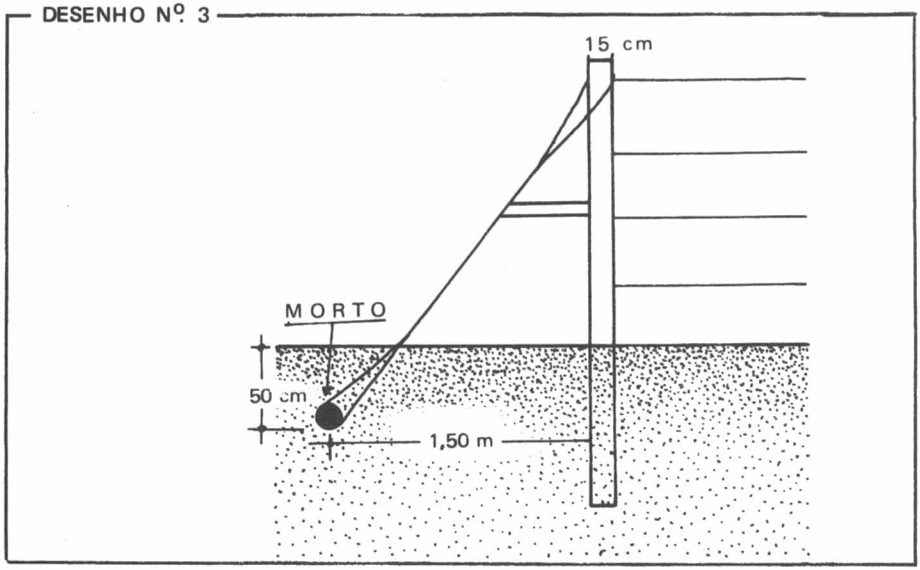

Maior resistência será dada, quando além do morto é utilizado também um travesseiro (Desenho nº 4).

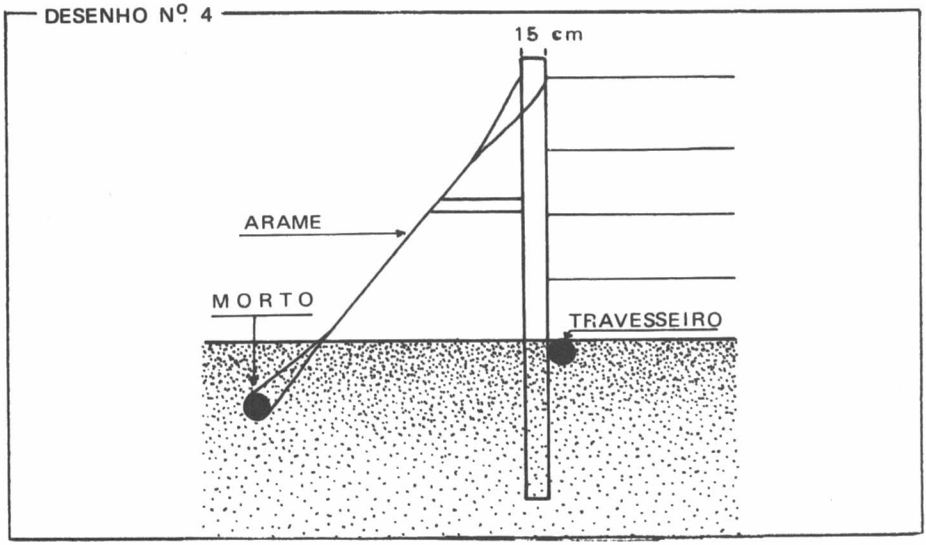

Esticador com Fêmea

O esticador com uma fêmea consta basicamente de dois esticadores de 2,30m x 15 cm, enterrados 90 cm e separados entre si de 1,40m. Para manterem esta posição, na parte superior dos esticadores, é colocada uma trava de madeira de 1,40m x 05 cm x 06cm(Desenho nº 5).

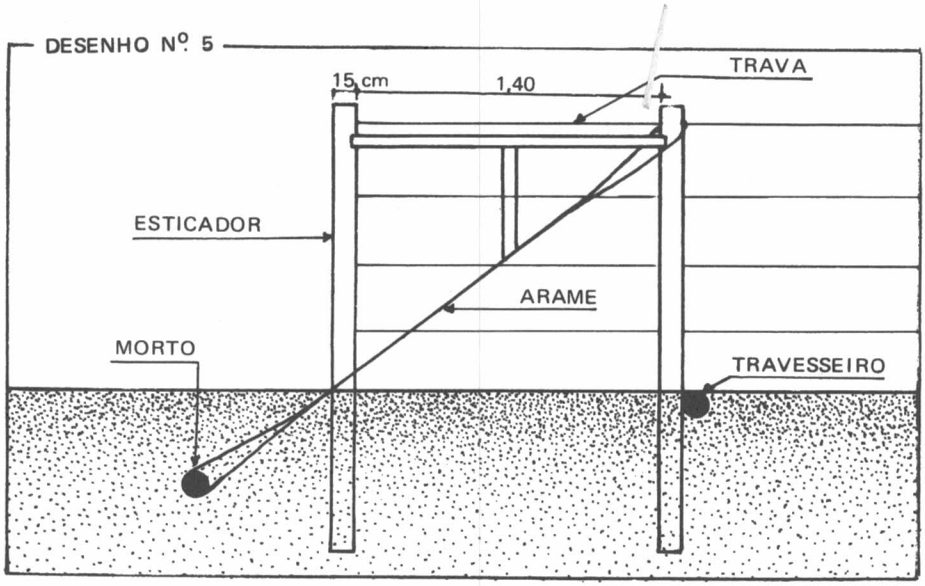

Estacas

Entre os esticadores distanciados de 200 em 200 metros, são colocadas estacas, com a finalidade de impedir que os fios de arame se curvem devido a seu peso, permitindo desse modo que animais, forçando a cerca, consigam escapar.

As estacas devem ter 2,00 m de comprimento e 10 cm de diâmetro, sendo enterradas a 60 cm no solo. A distância entre estacas deve ser de 10 metros.

A passagem dos fios de arame nas estacas pode ser feita de 3 maneiras:

a. Através de furos feitos nas estacas (1 cm), na direção do comprimento da cerca (Desenho nº 6).

b. Através de furos feitos nas estacas no sentido perpendicular ao comprimento da cerca, os fios de aço são amarrados à estaca, com arame macio (Desenho nº 7).

c. São feitas ranhuras nas estacas, por onde passam os fios de aço, amarrados com arame macio (Desenho nº 8).

DESENHO Nº 6

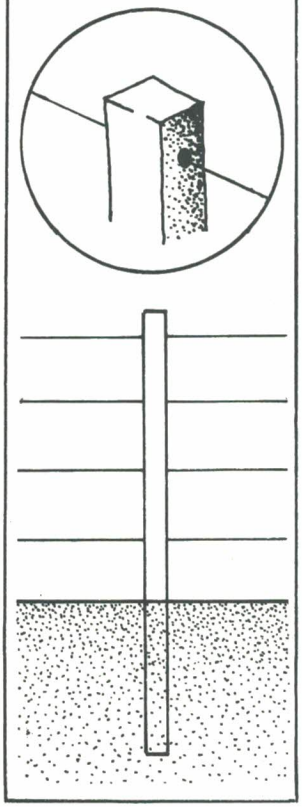

DESENHO Nº 7

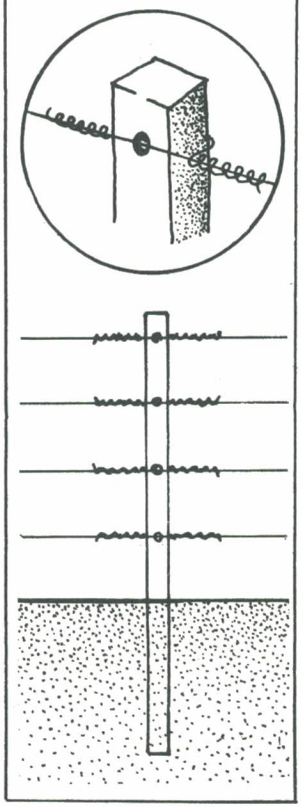

DESENHO Nº 8

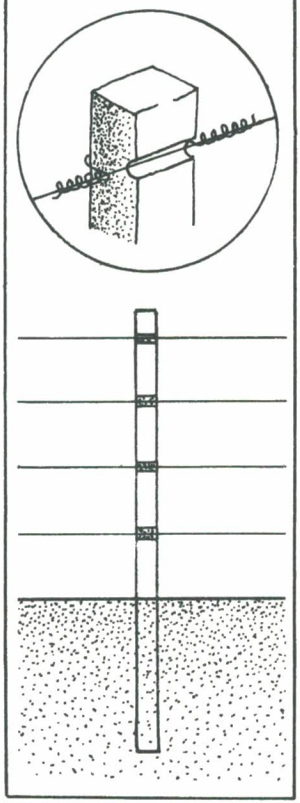

Balancins

São sarrafos de madeira (1,20m x 03 cm x 04 cm), destinados a manter constante os fios de arame da cerca.

Os balancins devem manter uma distância entre si de 2,00 m e do mesmo modo que as estacas, podem ser perfurados para a passagem do arame, ou das outras duas maneiras descritas anteriormente (Desenho nº 9).

DESENHO Nº 9

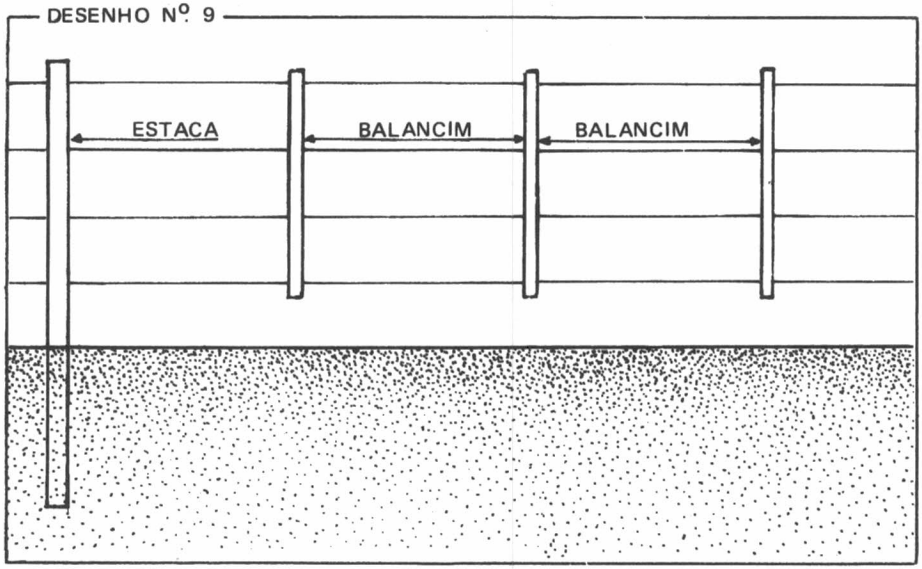

Arame

O arame usado neste tipo de cerca é do tipo liso, de aço galvanizado ovalado (17/15) de 3,0 x 2,4 mm. Por ser de aço galvanizado, tem duração bastante superior ao arame farpado comum.

O número de fios numa cerca pode variar de 3 a 5, sendo mais comum utilizar-se 4 fios. Para o esticamento dos fios utiliza-se catracas, que esticam e prendem os fios de arame no esticador.

Pode-se improvisar catracas, utilizando-se canos onde os fios de arame são enrolados e quando atingida a tensão desejada, o cano é fixado do esticador.

CUSTOS

Tomando por base preços correntes de agosto/1980, o custo de 1.000 metros de cerca de arame liso com 4 fios, esticadores de 200 em 200 metros, estacas de 10 em 10 metros e balancins de 2 em 2 metros, será o seguinte:

Material e Mão-de-Obra	Unidade	Quantidade	Valor — Cr$ 1,00	
			Unitário	Total
Esticadores	UD	12	300	3.600
Estacas	UD	94	125	11.750
Balancins	UD	400	10	4.000
Catracas	UD	24	37	888
Arame liso	rôlo (1000m)	4	3.050	12.200
Mão-de-Obra	dia / homem	18	150	2.700
Total	xxxxxx	xxxxxx	xxxxxx	35.138

Em termos comparativos, a cerca tradicional de arame farpado com 4 fios, mochos de 40 em 40 metros, estacas de 2 em 2 metros, teria um custo por 1.000 metros de:

Material e Mão-de-Obra	Unidade	Quantidade	Valor — Cr$ 1,00	
			Unitário	Total
Mochos	UD	25	300	7.500
Estacas	UD	475	125	59.375
Arame farpado	rôlo (250m)	16	1.250	20.000
Grampo	Kg	16	75	1.200
Mão-de-Obra	dia / homem	50	150	7.500
Total	xxxxxx	xxxxxx	xxxxxx	95.575

CONSTRUÇÃO

Na construção de uma cerca, ou num programa de subdivisão de pastagens, o produtor deverá estar atento para ter as áreas de pasto quadradas ou próximas a esta forma, o que dá menor gasto em cercas.
Exemplo:

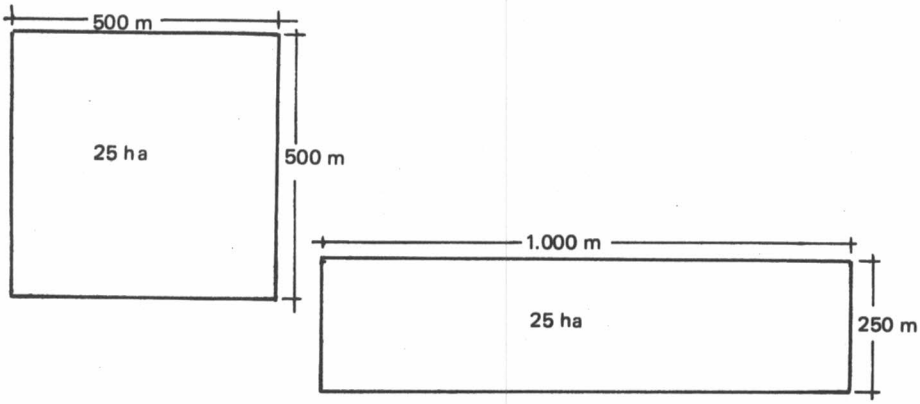

Nos exemplos dados acima, embora as áreas sejam iguais (25 ha), os comprimentos de cercas são 2.000 e 2.500 metros.

Para construção da cerca, o primeiro passo será fazer o seu alinhamento, seguido da abertura de buracos para os esticadores e estacas. Estes buracos devem ter o mesmo diâmetro dos esticadores e estacas, sendo estes fincados com o auxílio de marretas, o que confere à cerca maior resistência.

Os furos por onde passarão os arames são feitos a seguir, sempre seguindo o percurso que o arame terá.